REV.	OCORRÊNCIA	DATA	SOLICITADO POR:
1	ALTERADA A GEOMETRIA DE ENCAIXE PARA MELHOR TRAVAMENTO NO PERFIL	17/01/2019	MARCELO - QUAL.
2	ALTERADA A ALTURA TOTAL DE 37,7 PARA 37,2mm	22/05/2025	DIRETORIA

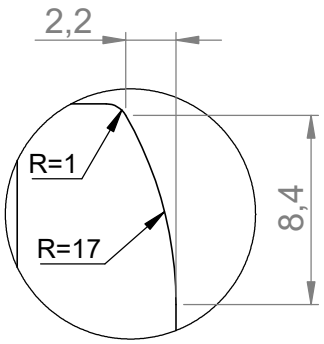

DETALHE A

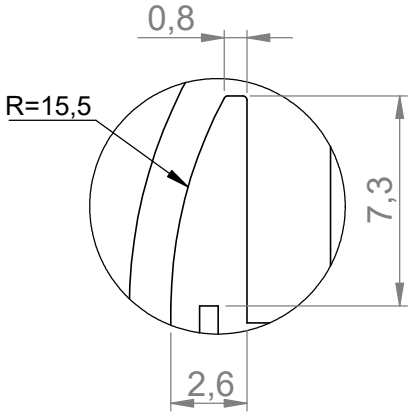

DETALHE B

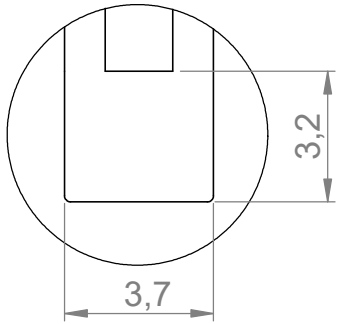

DETALHE C

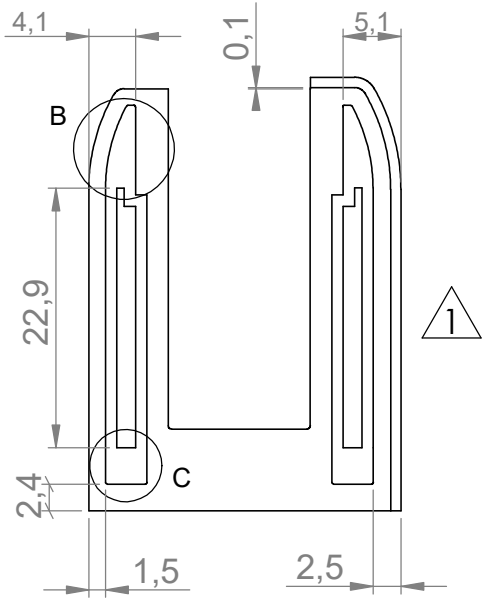

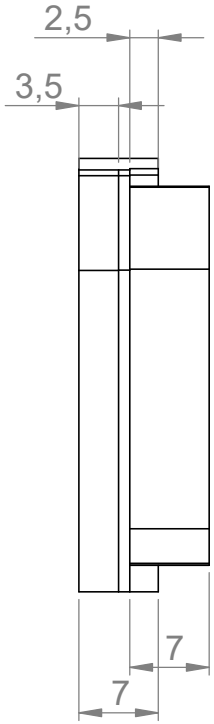

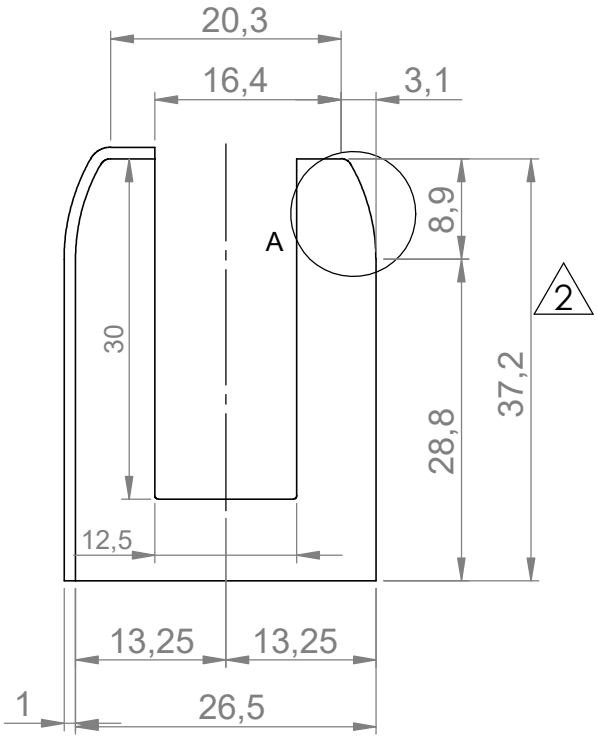

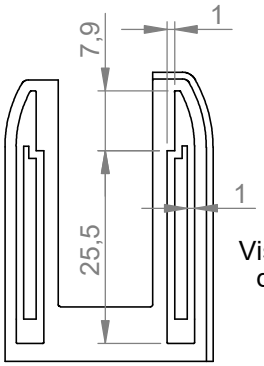

Vista Medidas de Encaixe

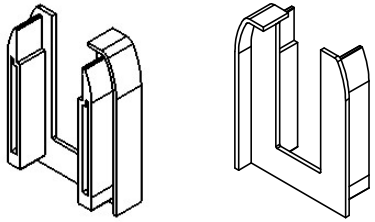

Classe de Tolerância	De 0,5 até 3mm	Acima de 3 até 6mm	Acima de 6,1 até 30mm	Acima de 30 até 120mm	Acima de 120 até 400mm	Acima de 400 até 1000mm	Acima de 1000 até 2000mm	Acima de 2000 até 4000mm
(M) média	+/- 0,1mm	+/- 0,1mm	+/- 0,2mm	+/- 0,3mm	+/- 0,5mm	+/- 0,8mm	+/- 1,2mm	+/- 2mm

TOLERÂNCIA NÃO INDICADA CONF. NORMA NBR 2768

OBSERVAÇÃO

Peça desempenada, isenta de rebarbas, riscos e cantos vivos.

Acabamento superficial de processo, salvo indicações no desenho.

Landy Kits

www.landykits.com.br

PROJETISTA:	DESENHISTA:	APROVADO POR::
RICARDO K. LEMES	RICARDO K. LEMES	LÁZARO L. SANTOS

DESCRIÇÃO: TAMPA LEITO DO VIDRO 12mm ESQUERDA C/ ABA (O. C.)

CLIENTE: PADRÃO LANDY — REVISÃO: 2

CÓDIGO / MATERIAL: 01.01.0003 - POLIETILENO BAIXA DENSIDADE PB 681/59 — PESO: 0,001 Kg

TRAT. SUPERFICIAL: NÃO INDICADO — DATA: 31/08/2017

SOLIDWORKS — 1.º DIEDRO

ESCALA:	UNIDADE:	FOLHA:		CÓDIGO DO DESENHO:	VERSÃO:
2:1	mm	1 de 1	A4	02.01.0268	01