REV.	OCORRÊNCIA	DATA	SOLICITAÇÃO:	ALTERAÇÃO:
1	ALTERAÇÃO DE MATÉRIA-PRIMA, ANTES ERA 01.01.0003 PARA 01.01.0004 CONF. AM 05/24	16/05/2024	QUALIVETRO - CLIENTE	PEDRO - ENG.

Classe de Tolerância	De 0,5 até 3mm	Acima de 3 até 6mm	Acima de 6,1 até 30mm	Acima de 30 até 120mm	Acima de 120 até 400mm	Acima de 400 até 1000mm	Acima de 1000 até 2000mm	Acima de 2000 até 4000mm
(M) média	+/- 0,1mm	+/- 0,1mm	+/- 0,2mm	+/- 0,3mm	+/- 0,5mm	+/- 0,8mm	+/- 1,2mm	+/- 2mm

TOLERÂNCIA NÃO INDICADA CONF. NORMA NBR 2768

OBSERVAÇÃO	
Peça desempenada, isenta de rebarbas, riscos e cantos vivos.	Acabamento superficial de processo, salvo indicações no desenho.

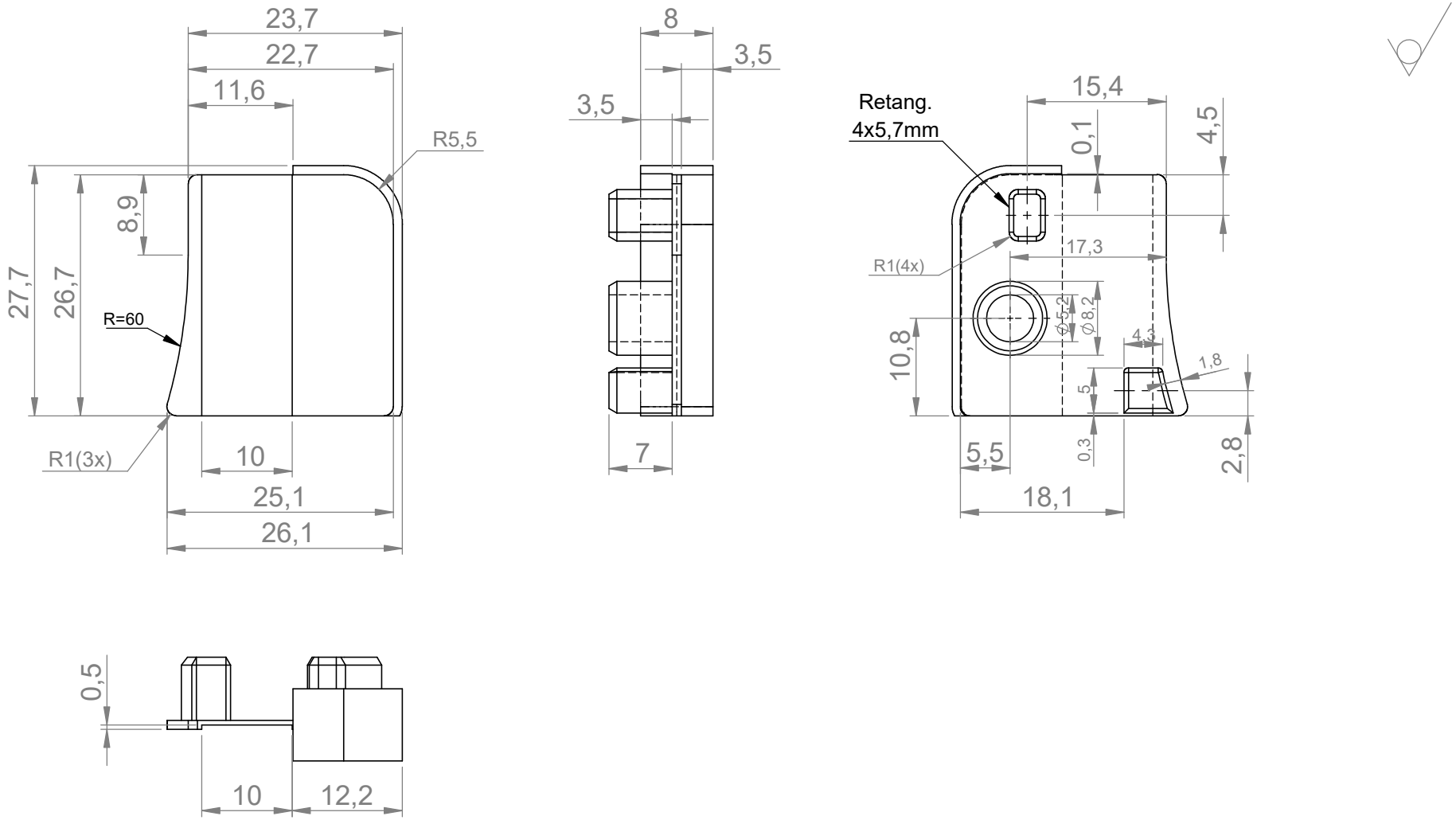

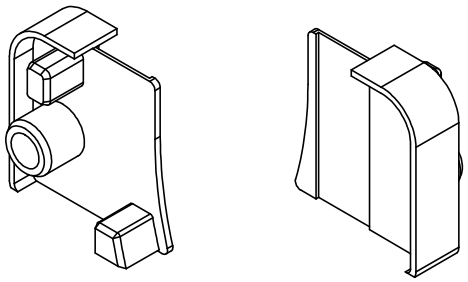

TAMPA UTILIZADA NO LEITO DA EUROGLASS

Landy Kits
www.landykits.com.br

DESENHISTA: RICARDO K. LEMES	APROVADO POR: LÁZARO L. SANTOS
DESCRIÇÃO: TAMPA LEITO DO VIDRO 10mm DIREITA C/ ABA E.G.	
CLIENTE: PADRÃO LANDY	REVISÃO: 1
CÓDIGO / MATERIAL: 01.01.0004 - NYLON GRAN. NATURAL PA6 (1)	PESO: 0,001 Kg
TRAT. SUPERFICIAL: DE ACORDO COM O PEDIDO	DATA: 22/09/2017

SOLIDWORKS — 1.º DIEDRO

ESCALA:	UNIDADE:	FOLHA:		CÓDIGO DO DESENHO:	VERSÃO:
2:1	mm	1 de 1	A4	02.01.0277	01