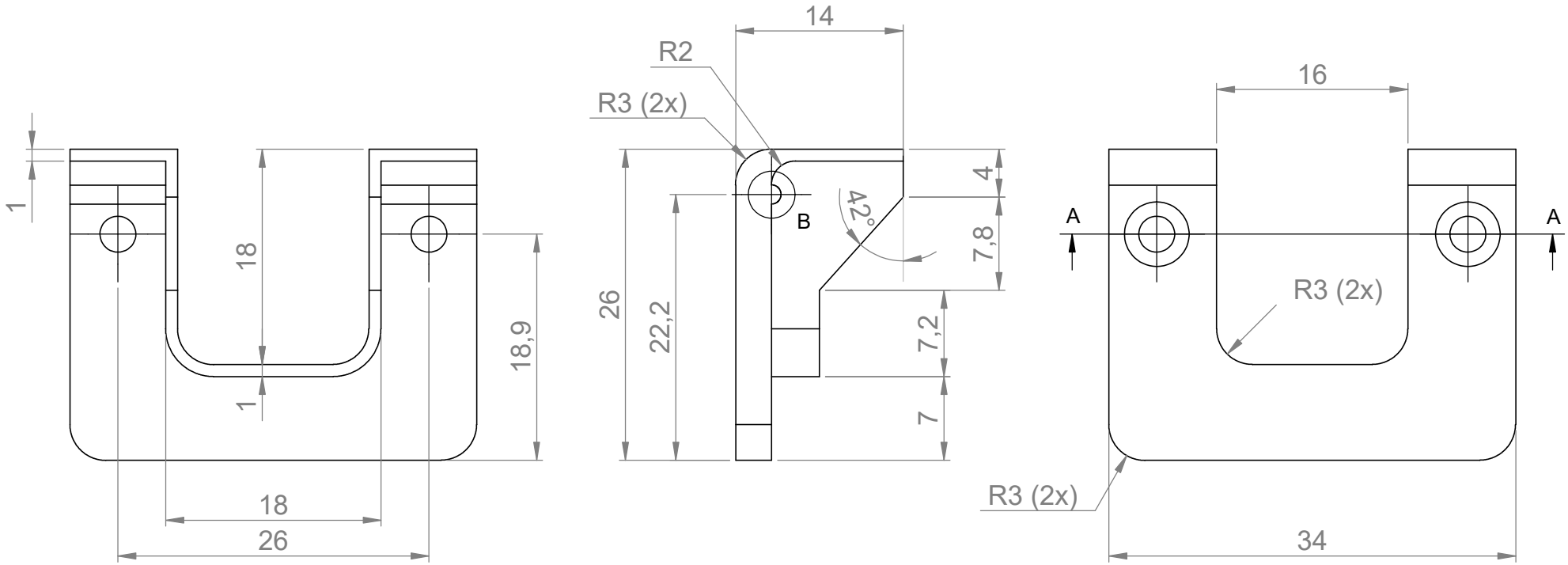

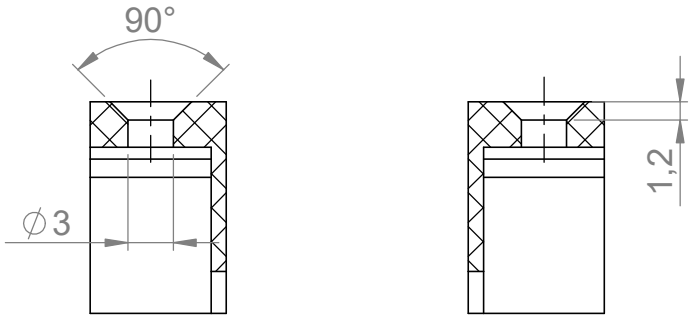

SEÇÃO A-A

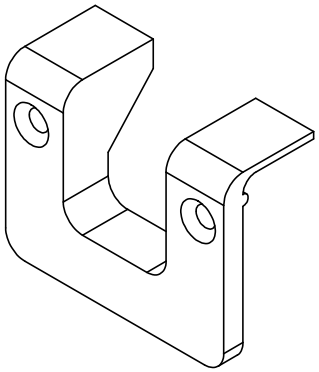

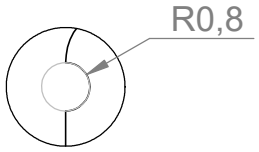

DETALHE B

Classe de Tolerância	De 0,5 até 3mm	Acima de 3 até 6mm	Acima de 6,1 até 30mm	Acima de 30 até 120mm	Acima de 120 até 400mm	Acima de 400 até 1000mm	Acima de 1000 até 2000mm	Acima de 2000 até 4000mm
(M) média	+/- 0,1mm	+/- 0,1mm	+/- 0,2mm	+/- 0,3mm	+/- 0,5mm	+/- 0,8mm	+/- 1,2mm	+/- 2mm

TOLERÂNCIA NÃO INDICADA CONF. NORMA NBR 2768

OBSERVAÇÃO

Peça desempenada, isenta de rebarbas, riscos e cantos vivos.

Acabamento superficial de processo, salvo indicações no desenho.

Landy Kits

www.landykits.com.br

DESENHISTA: RHANIFF MARTINS R. SANTOS		APROVADO POR: LÁZARO L. SANTOS	
DESCRIÇÃO: ACABAMENTO DE SAÍDA P/ PINO GUIA			
CLIENTE: PADRÃO LANDY			REVISÃO: 00
CÓDIGO / MATERIAL: 01.01.0016 - POLIPROPILENO GRAN. NATURAL CP442			PESO: 0,002 Kg
TRAT. SUPERFICIAL: DE ACORDO COM O PEDIDO			DATA: 26/09/2017
SOLIDWORKS — 1.º DIEDRO	ESCALA: 2:1	UNIDADE: mm	FOLHA: 1 de 1 — A4	CÓDIGO DO DESENHO: 20.00.0098	VERSÃO: 04