Classe de Tolerância	De 0,5 até 3mm	Acima de 3 até 6mm	Acima de 6,1 até 30mm	Acima de 30 até 120mm	Acima de 120 até 400mm	Acima de 400 até 1000mm	Acima de 1000 até 2000mm	Acima de 2000 até 4000mm
(M) média	+/- 0,1mm	+/- 0,1mm	+/- 0,2mm	+/- 0,3mm	+/- 0,5mm	+/- 0,8mm	+/- 1,2mm	+/- 2mm

TOLERÂNCIA NÃO INDICADA CONF. NORMA NBR 2768

OBSERVAÇÃO	
Peça desempenada, isenta de rebarbas, riscos e cantos vivos.	Acabamento superficial de processo, salvo indicações no desenho.

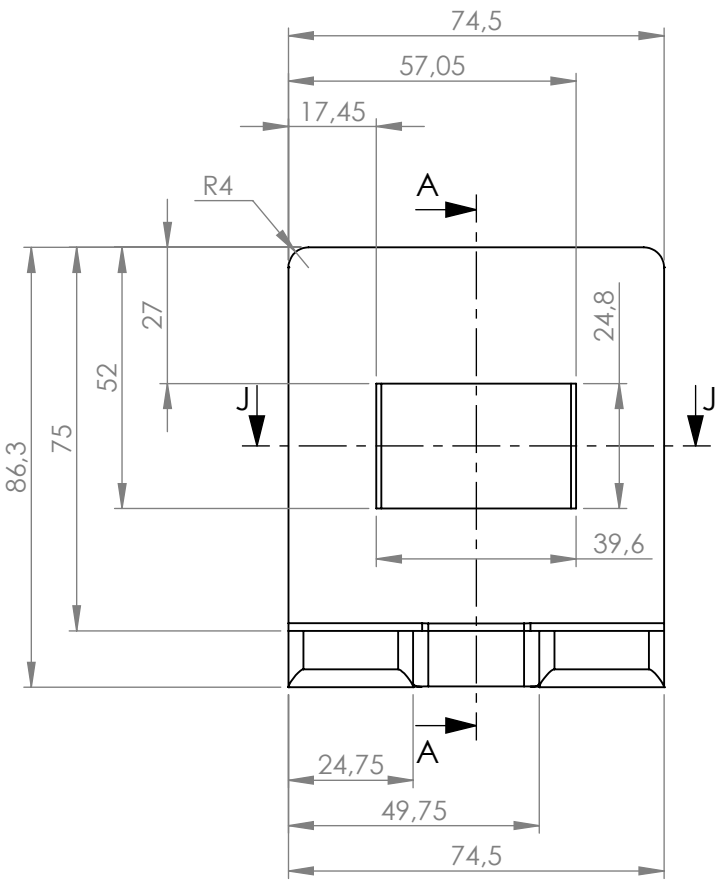

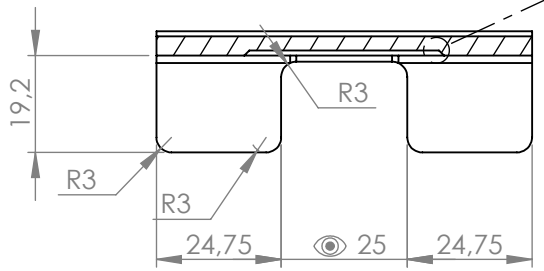

SEÇÃO J-J
ESCALA 1 : 1.5

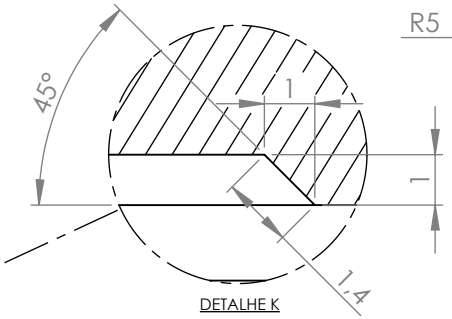

DETALHE K
ESCALA_10 : 1.5

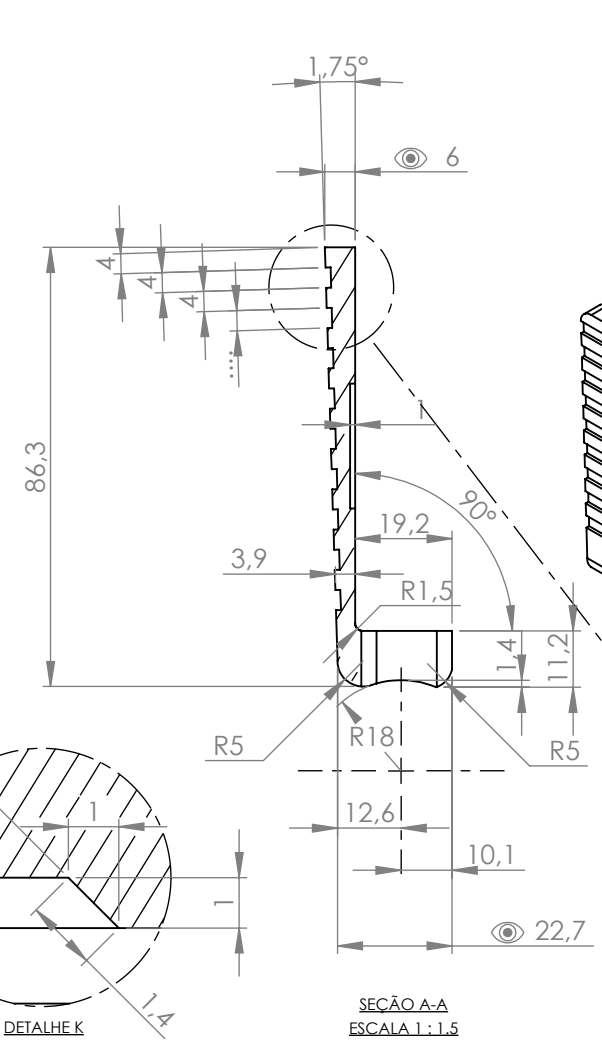

SEÇÃO A-A
ESCALA 1 : 1.5

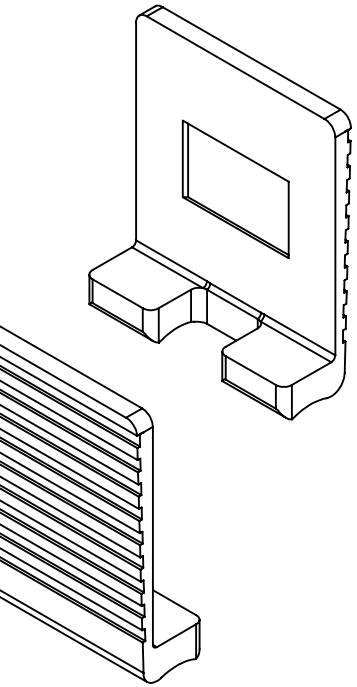

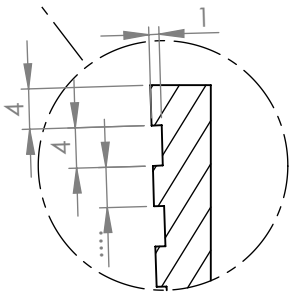

DETALHE L
ESCALA_2 : 1.5

PROJETISTA: CRISTIANO S. DE SÁ	DESENHISTA: CRISTIANO S. DE SÁ	APROVADO POR:: LÁZARO L. SANTOS	
DESCRIÇÃO: CANTONEIRA GUARDA CORPO 87MM			
CLIENTE: PADRÃO LANDY			REVISÃO: 00
CÓDIGO / MATERIAL: 01.01.0005-POLIA. NATUR. COM 15% DE FIB. DE VID.		PESO BRUTO:	PESO LIQUIDO: 0.041
TRAT. SUPERFICIAL: NADA CONSTA			DATA: 06/12/2024

Landy Kits
www.landykits.com.br

SOLIDWORKS — 1.º DIEDRO

ESCALA:	UNIDADE:	FOLHA:		CÓDIGO DO DESENHO:	VERSÃO:
1:1	mm	1 de 1	A4	02.01.1000	01